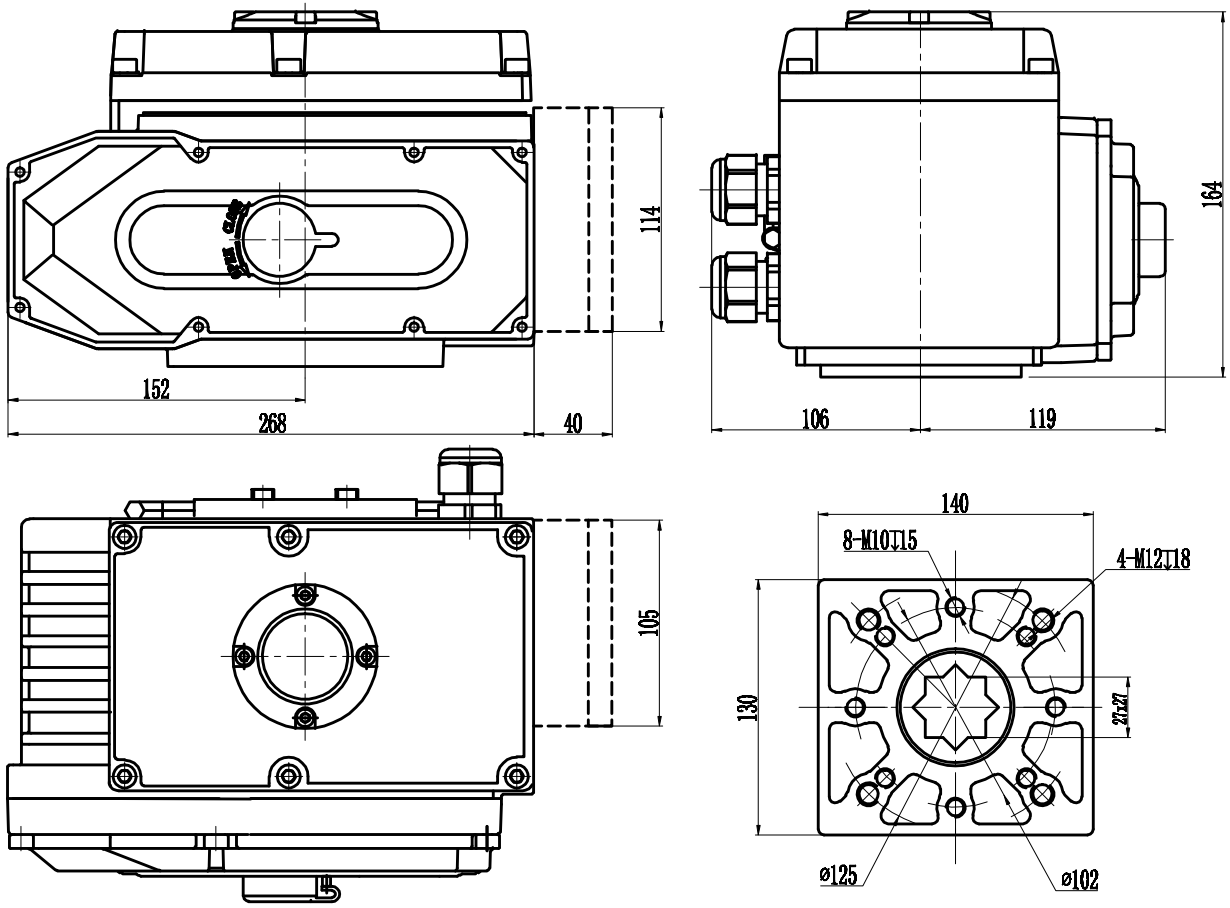
114
152
268
40
164
106
119
105
140
8-M10↧15
4-M12↧18
130
27x27
ø125
ø102

Figure 5